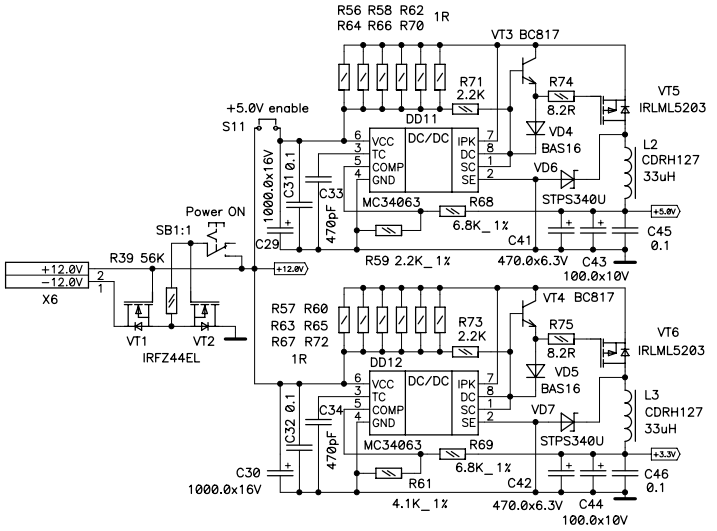

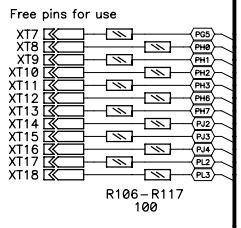

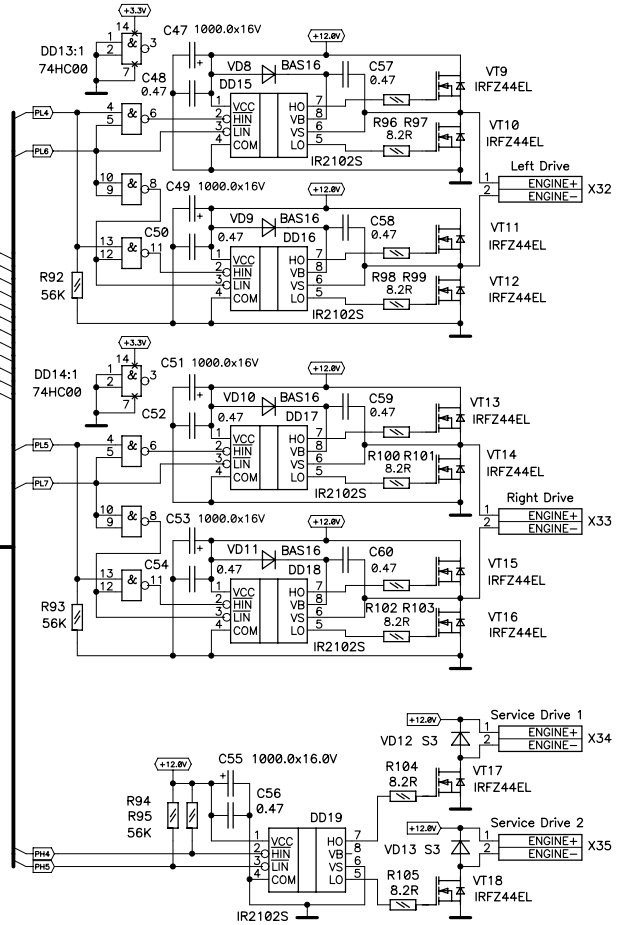

SENSORS+DRIVERS

From first page

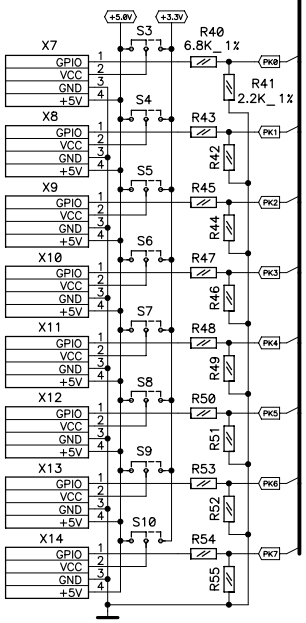

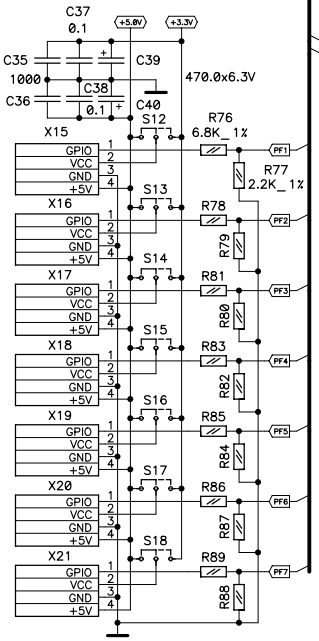

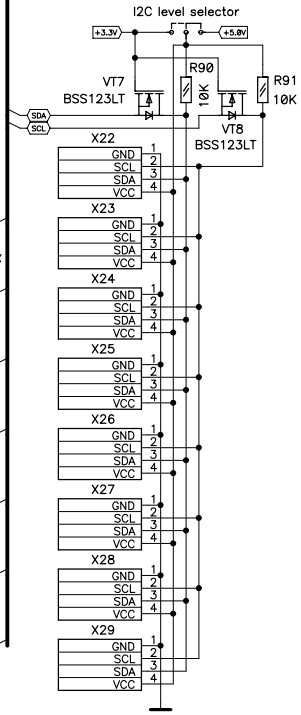

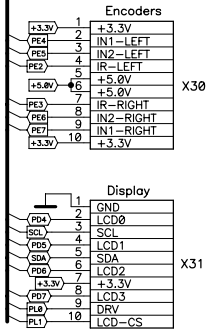

Изм	Лист	№ докум.	Подп.	Дата
Разраб.		Арсеньев А. В.		22.01.09
Пров.		{Проверил}		
Т. контр.		{Тех. контроль}		
Н. контр.		{Нор. контроль}		
Утв.		{Одобрил}		

BroomBot_1.0

ВР

Лит.	Масса	Масштаб
Лист 2	Листов 2	

LIBS