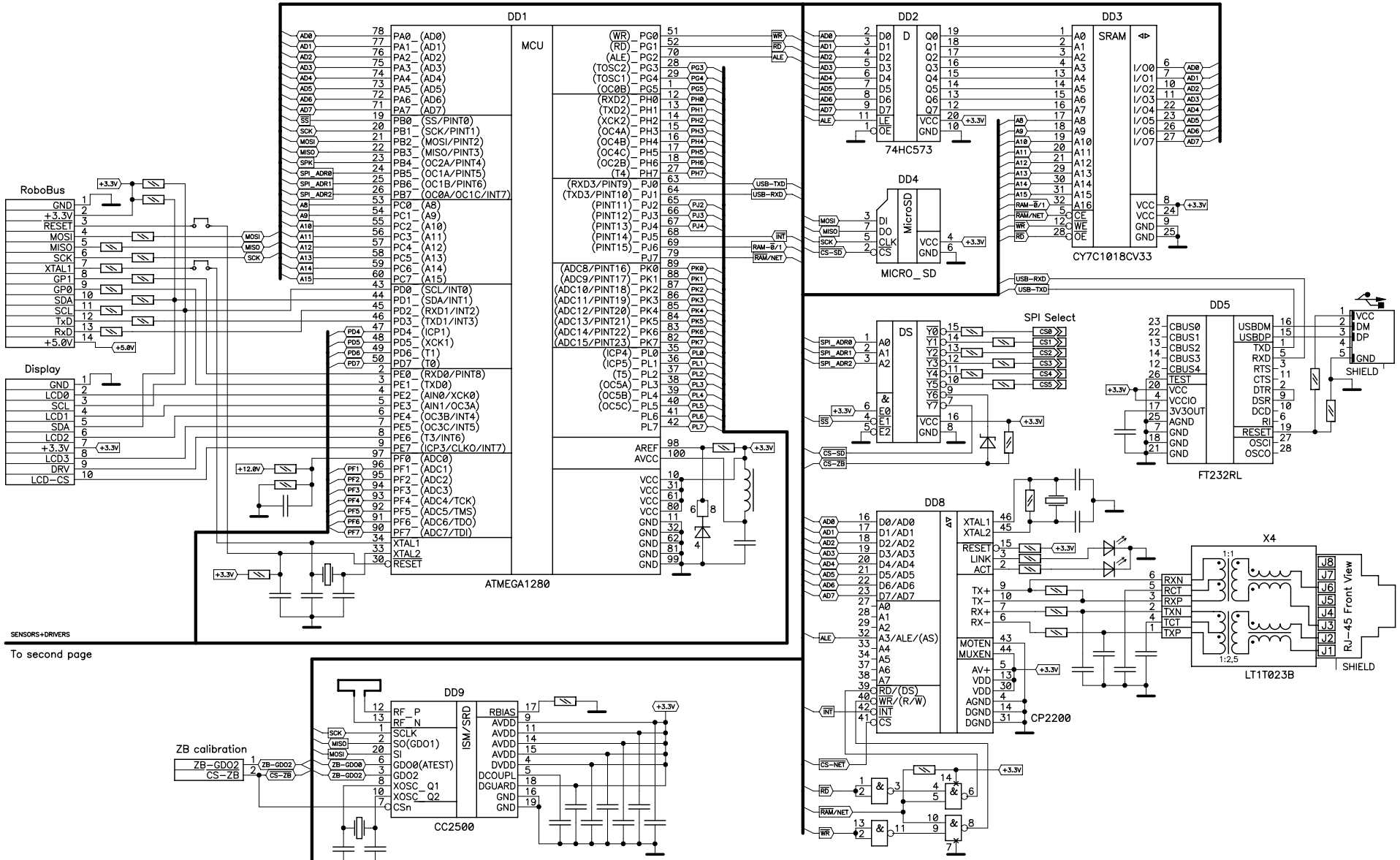

To second page

Изм	Лист	№ докум.	Подп.	Дата
Разраб.		Арсеньев А. В.		{Дата}
Пров.		{Проверил}		
Т. контр.		{Тех. контроль}		
Н. контр.		{Нор. контроль}		
Утв.		{Одобрил}		

BroomBot_1.0

ВР

Лит.	Масса	Масштаб

Лист 1 | Листов 2

LIBS