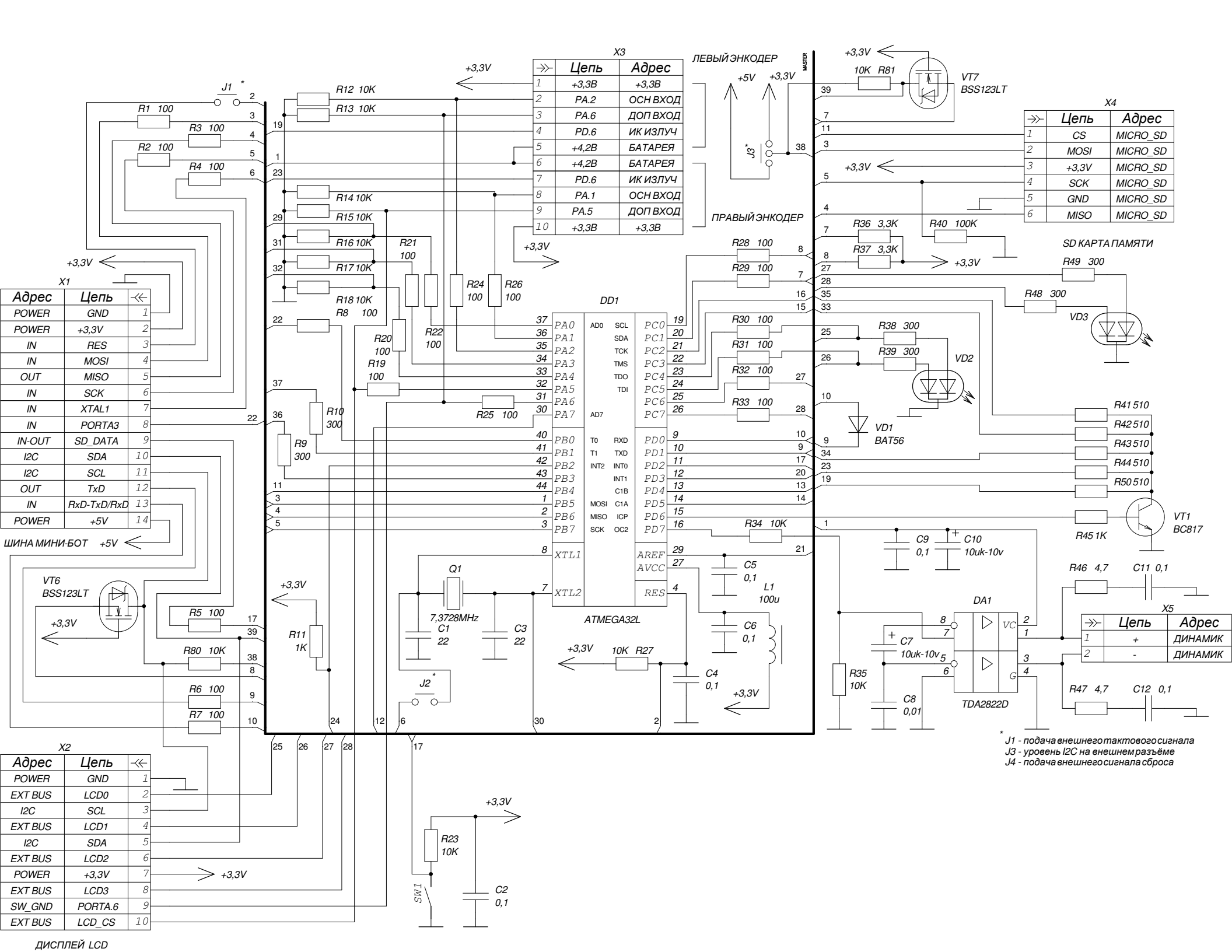
X3
Цепь Адрес
+3,3В +3,3В
PA.2 ОСН ВХОД
PA.6 ДОП ВХОД
PD.6 ИК ИЗЛУЧ
+4,2В БАТАРЕЯ
+4,2В БАТАРЕЯ
PD.6 ИК ИЗЛУЧ
PA.1 ОСН ВХОД
PA.5 ДОП ВХОД
+3,3В +3,3В
ЛЕВЫЙ ЭНКОДЕР
ПРАВЫЙ ЭНКОДЕР
X4
Цепь Адрес
CS MICRO_SD
MOSI MICRO_SD
+3,3V MICRO_SD
SCK MICRO_SD
GND MICRO_SD
MISO MICRO_SD
SD КАРТА ПАМЯТИ
X1
Адрес Цепь
POWER GND
POWER +3,3V
IN RES
IN MOSI
OUT MISO
IN SCK
IN XTAL1
IN PORTA3
IN-OUT SD_DATA
I2C SDA
I2C SCL
OUT TxD
IN RxD-TxD/RxD
POWER +5V
ШИНА МИНИ-БОТ +5V
X2
Адрес Цепь
POWER GND
EXT BUS LCD0
I2C SCL
EXT BUS LCD1
I2C SDA
EXT BUS LCD2
POWER +3,3V
EXT BUS LCD3
SW_GND PORTA.6
EXT BUS LCD_CS
ДИСПЛЕЙ LCD
DD1
ATMEGA32L
DA1
TDA2822D
X5
Цепь Адрес
+ ДИНАМИК
- ДИНАМИК
VT7 BSS123LT
VT6 BSS123LT
VD1 BAT56
VD2
VD3
VT1 BC817
Q1 7,3728MHz
L1 100u
J1 J2 J3 SW1
* J1 - подача внешнего тактового сигнала
J3 - уровень I2C на внешнем разъёме
J4 - подача внешнего сигнала сброса